VEDANTES DE ROTAÇÃO

GDR | V74

Geral

O vedante GDR é um vedante em HPU de duplo efeito aplicado na camisa em vedações de rotação.

A simetria do vedante tem o objetivo de facilitar a montagem. A ranhura na face dinâmica permite melhorar a vedação e reduzir a área de contacto da superfície, reduzindo assim a fricção.

Aplicações

Vedações hidráulicas rotativas.

Instalação

Devido à flexibilidade do vedante este não necessita de ferramentas de instalação. É necessário remover rebarbas e bordas afiadas para não danificar o vedante durante a instalação.

Condições de Funcionamento

Pressão Máxima	350 BAR
Temperatura Máxima	-30ºC a +100ºC
Velocidade Máxima	0,3 m/s

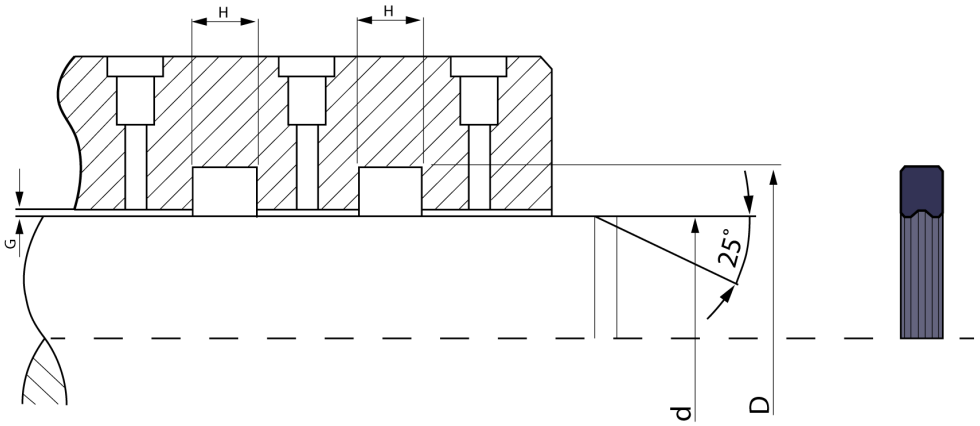

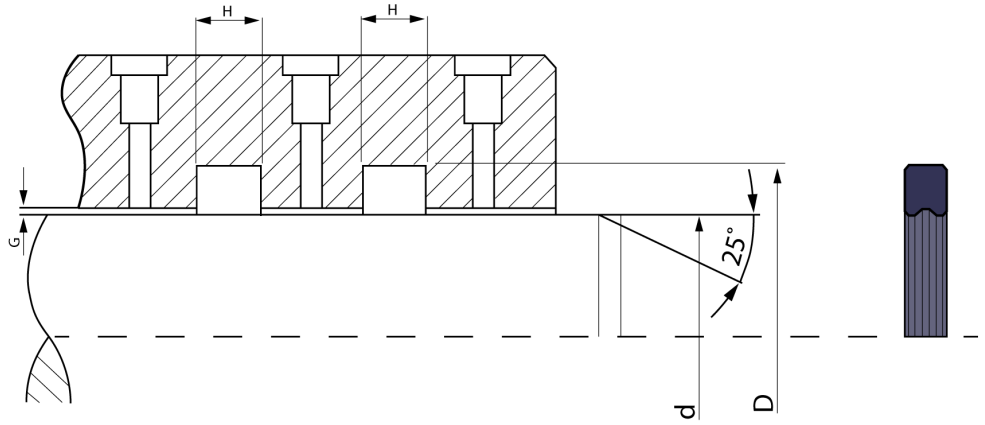

CÓDIGO	Descrição: d x D x H
	VED. GDR 055.00 x 065.00 x 04.60
	VED. GDR 060.00 x 070.00 x 05.00
V74.070.01	VED. GDR 070.00 x 080.00 x 05.00
	VED. GDR 078.00 x 089.00 x 05.00
V74.080.01	VED. GDR 080.00 x 090.00 x 05.00
	VED. GDR 088.00 x 099.00 x 05.00
V74.090.01	VED. GDR 090.00 x 100.00 x 05.00
	VED. GDR 090.00 x 102.00 x 08.50
	VED. GDR 095.00 x 105.00 x 05.00
V74.100.01	VED. GDR 100.00 x 110.00 x 05.00
	VED. GDR 108.00 x 119.00 x 05.00
V74.110.01	VED. GDR 110.00 x 120.00 x 05.00
	VED. GDR 110.00 x 130.00 x 10.00
V74.115.01	VED. GDR 115.00 x 125.00 x 05.00
V74.120.01	VED. GDR 120.00 x 130.00 x 05.00
	VED. GDR 121.00 x 132.00 x 05.00
	VED. GDR 125.00 x 135.40 x 05.00